А14Б406.000 СБ

Серия 3.900-9 Выпуск 3

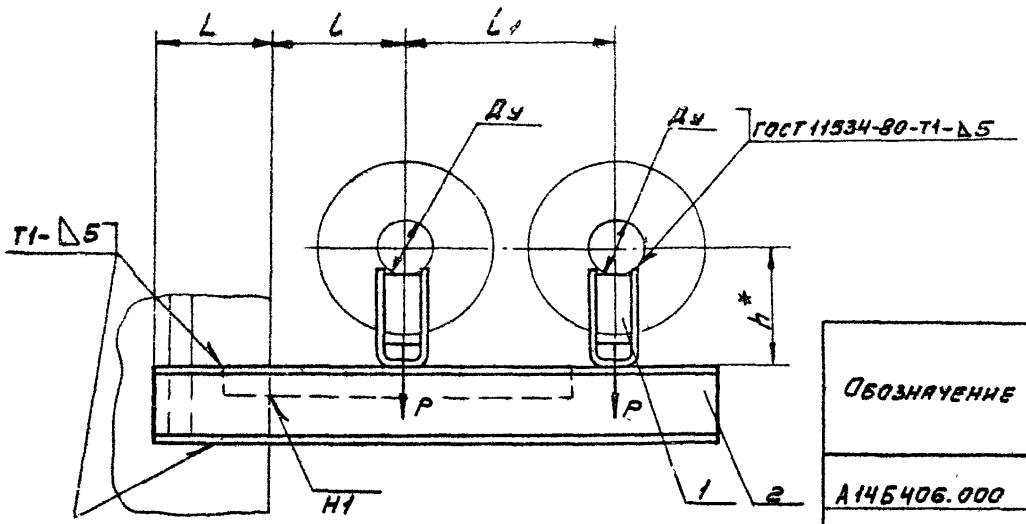

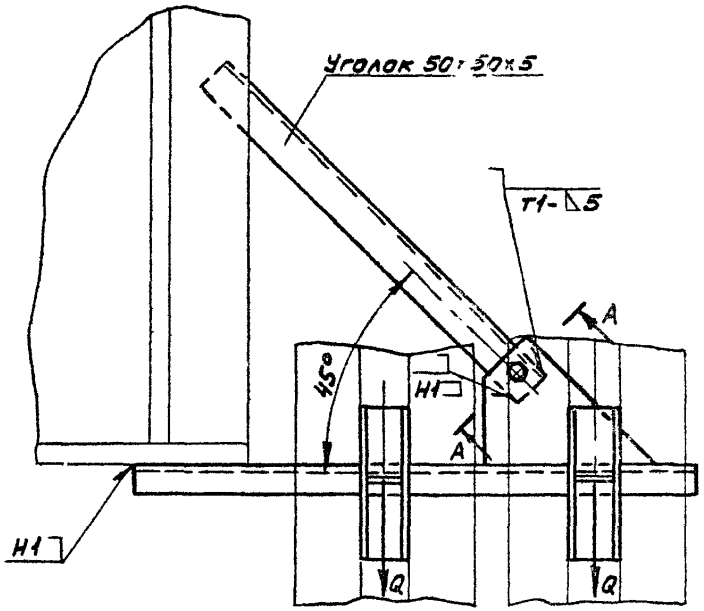

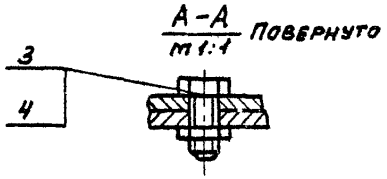

Обозначение	Условный проход Ду, мм	Допустимые нагрузки, кгс: вертикальн. P	Допустимые нагрузки, кгс: горизонт. Q	Размеры, мм: L	Размеры, мм: l	Размеры, мм: l_1	Размеры, мм: h*	Масса, кг
А14Б406.000	50	51	15	130±1	150±1	245±1	129	5,82
-01							179	6,18
-02	65	78	23	140±1	160±1	270±1	138	6,18
-03							188	6,58
-04	80	107	32	145±1	185±1	320±1	145	6,43
-05							195	7,08

1.* Размер для справок.

2. Сварные швы по ГОСТ 5264-80 кроме указанных на чертеже.

Изм	Лист	N докум.	Подп.	Дата
Разраб.		Павловский		
Пров.		Крупник		VI-86
Рук.гр.		Крупник		
Гл.спец		Вайнберг		
Н.контр.		Рувинская		VI.86
Утв.		Спивак		06.86

А14Б406.000 СБ

Опора подвижная двухрядная

Лит.	Масса	Масштаб
И	см. табл.	—

Лист | Листов 1

Госстрой СССР
САНТЕХПРОЕКТ
г. Москва

Копировал: Денисова

Формат А3

Инв. N подл. | Подп. и дата | Взам. инв. N | Инв. N дубл. | Подп. и дата

Серия 3.900-9 Выпуск 2

Обозначение	Наименование	Кол на испол А1Б406 010- —	01	02	Примечание
	Документация				
А1Б 406 010 СБ	Сборочный чертеж		Х	Х	
	Детали				
А1Б403.001	Косынка	1	1	1	
А1Б406 001	Швеллер	1			
-01	Швеллер		1		
-02	Швеллер			1	

Изм	Лист	N докум	Подп	Дата
Разраб	Павловский			VI-86
Пров	Крупник			
Рук гр	Крупник			
Н контр	Рубинская			VII.86
Утв	Сливак			

А1Б406 010

Кронштейн

Лит	Масса	Масштаб
И		
Лист	Листов 1	

Госстрой СССР САНТЕХПРОЕКТ г. Москва

Копировал Денисова Формат А4

А1Б406010СБ

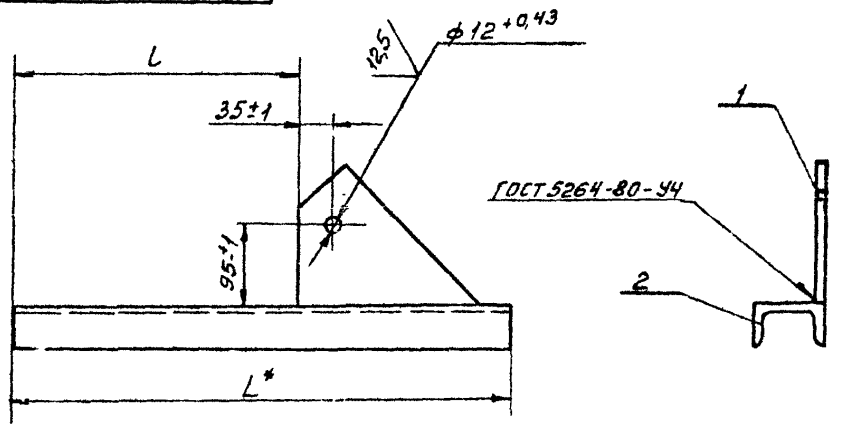

Обозначение	Размеры, мм L*	Размеры, мм L	Масса кг
А1Б406 010	625	395±1	4,94
-01	670	440±1	5,25
-02	750	520±1	5,74

* Размер для справок

Изм	Лист	N докум	Подп	Дата
Разраб	Павловский			VI-86
Пров	Крупник			
Рук груп	Крупник			
Гл сл.ец	Вайнберг			
Н контр	Рубинская			VII.86
Утв	Сливак			

А1Б406.010СБ

Кронштейн

Лит	Масса	Масштаб
И	см табл.	—
Лист	Листов 1	

Госстрой СССР САНТЕХПРОЕКТ г. Москва

Копировал Денисова Формат А4