Т10.00.00.000СБ

Тип I

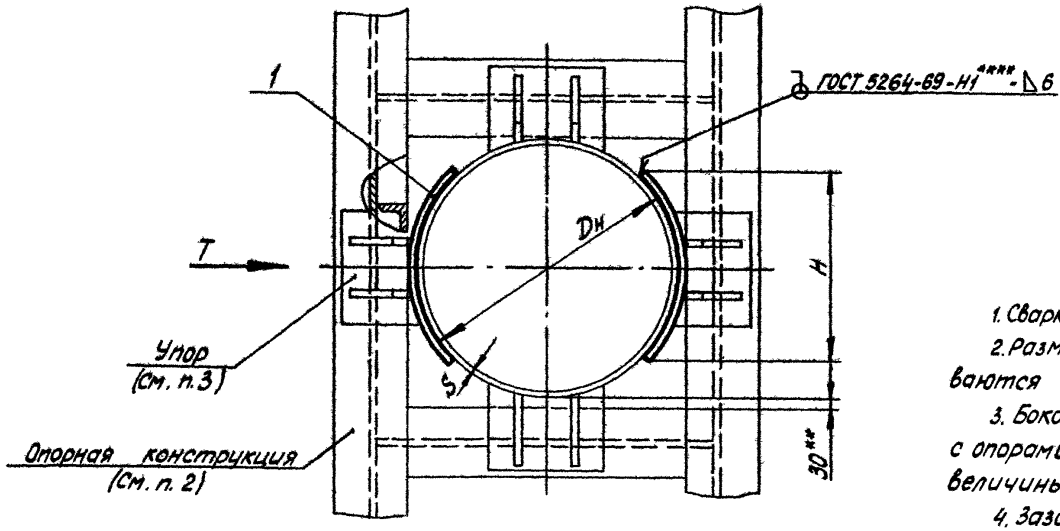

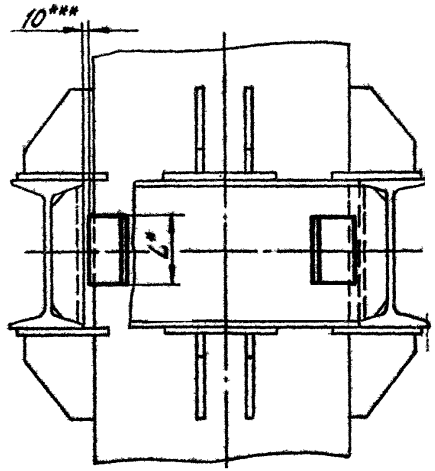

1. Сварку производить электродом типа Э42 по ГОСТ 9467-60
2. Размеры и элементы опорных конструкций устанавливаются проектирующей организацией.
3. Боковые опоры могут устанавливаться в сочетании с опорами подовыми и щитовыми в зависимости от величины осевых нагрузок (по черт. Т4-Т9 и Т46).
4. Зазор между трубой и нижней несущей балкой заполнить прокладками из листовой стали толщиной 5÷10 мм. По мере осадки подвижных опор трубопровода прокладки удаляются.
5. Технические условия по Т3.00.00.000ТТ.
6. *Размеры для справок.
7. **Зазор для осадки трубопровода.
8. ***Зазор для бокового перемещения трубопровода.
9. ****Варить сплошным швом.

					Т10.00.00.000СБ			
Изм.	Лист	№докум.	Подп.	Дата	Опора неподвижная боковая трубопроводов Dн 194-1420мм Сборочный чертеж	Лит.	Масса	Масштаб
Разраб.		Гусева		07.78			См. подп. 1	—
Провер.		Велитченко		07.78		Лист 1	Листов 6	
Рук. гр.		Свойкин		07.78		Минэнерго СССР Главтеплоэнергомонтаж Энергомонтажпроект Лен. филиал		
Гл. спец.		Сорокин						
Н. контр.		Ермаков						
Утв.		Фейгин						

Копир Соболева

Формат 12

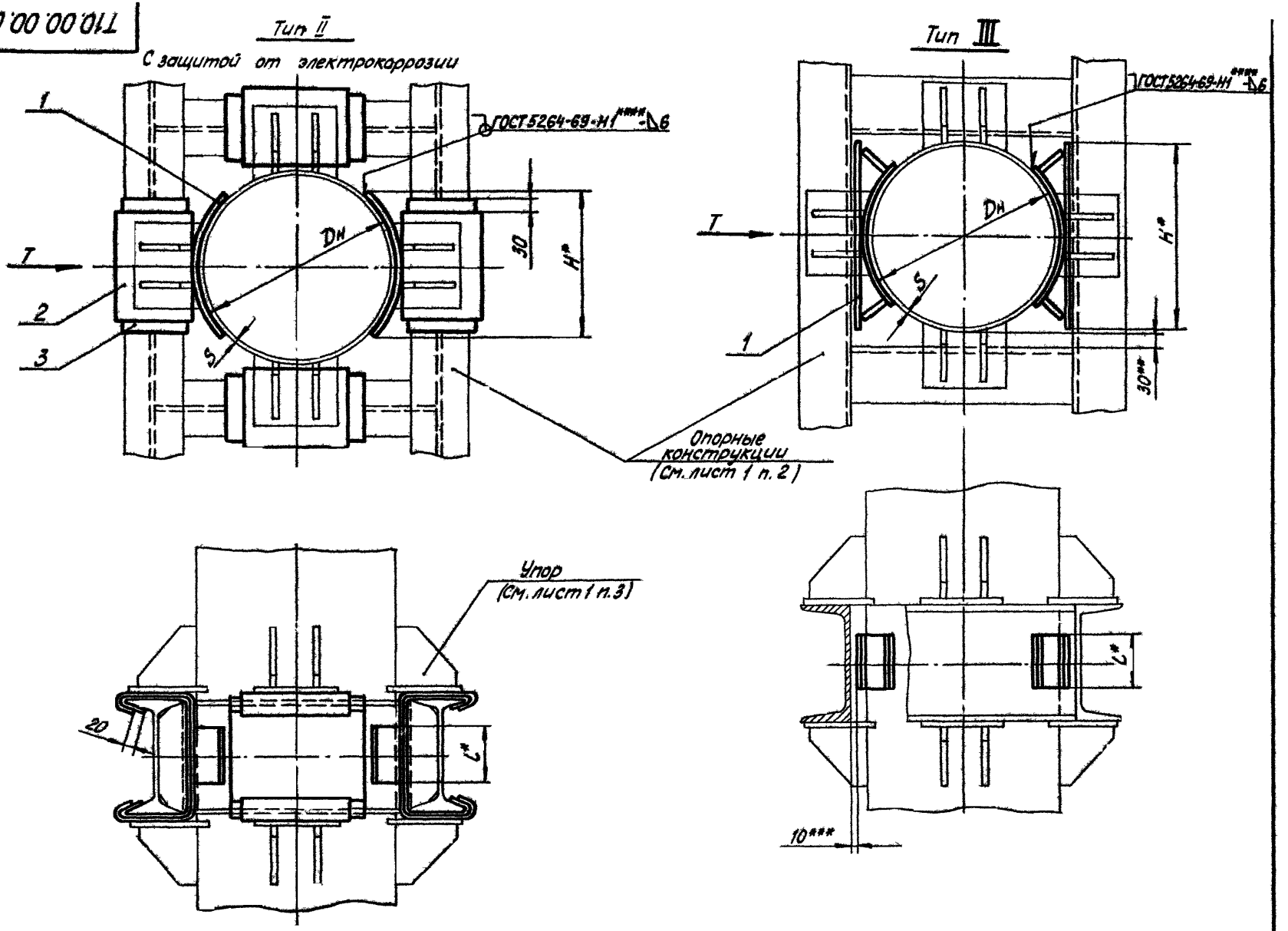

Изм.	Лист	№ докум.	Подп.	Дата	Т10.00.00.000СБ	Лист 2

Тип IV

С защитой от электрокоррозии

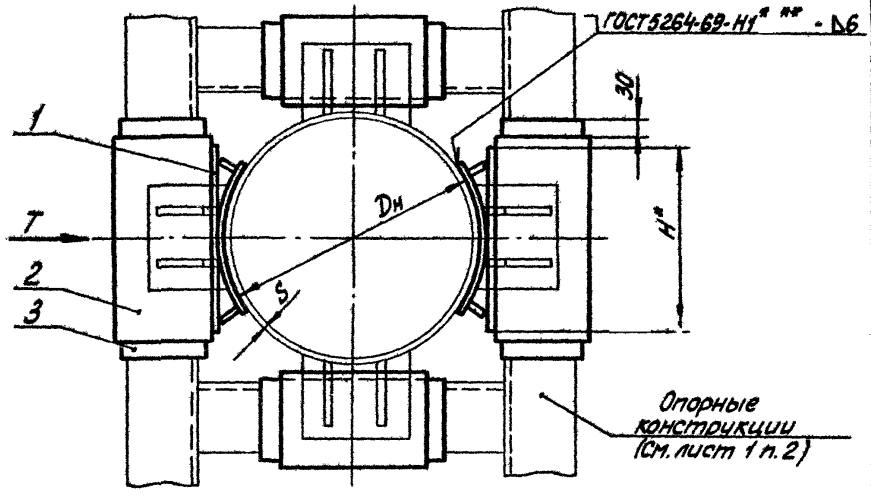

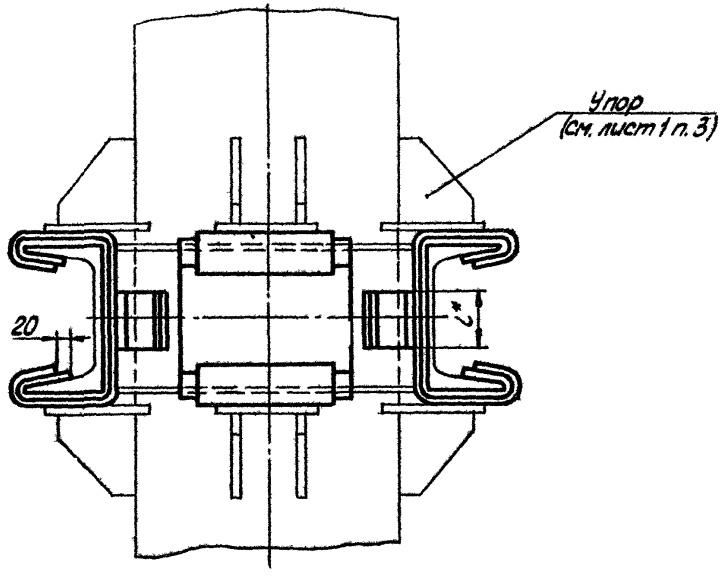

Тип I и II

Размеры в мм

Таблица 1

Обозначение	Наружный диаметр трубопровода $D_н$	S	Боковая сила T,*) тс	H	L	Масса, кг
Т10.04.00.000СБ	194	5	0,75-1,5	140	80	1,14
Т10.05.	219	6		164		1,76
Т10.06.	273	7	1-3	200	100	2,16
		8				
Т10.07.	325	7		240		4,00
		8				
Т10.08.	377	9	2-5	277	120	5,66
Т10.09.	426	7	2,5-6	310		6,32
		9	4-9			
Т10.10.	480	7	4-9	353	160	9,68
		8	5-10			
Т10.11.	530	7	3,5-7	388		10,68
		8	4-8,5			
		9	5-11			
Т10.12.	630	7	4-7	327	200	12,66
		9	6-12			
		10	8-16			
		11	9-18			
Т10.13.	720	8	5-9	372		14,46
		10	7-14			
		11	8-17			
		12	10-21			
Т10.14.00.000СБ	820	8	4-9	422		16,42
		9	5-11			
		10	6-13			
		12	9-19			

Продолжение табл. 1

Обозначение	Наружный диаметр трубопровода $D_н$	S	Боковая сила T,*) тс	H	L	Масса, кг
T10.15.00.000СБ	920	8	5-10	476	250	30,78
		9	6-12			
		10	8-16			
		12	12-27			
T10.16.	1020	9	6-12	526		34,04
		10	7-14			
		11	8-17			
		12	10-20			
		14	12-27			
T10.17.	1220	9	6-12	626	300	48,98
		11	9-18			
		12	10-20			
		14	12-27			
T10.18.00.000СБ	1420	10	6-14	726		56,52
		14	12-27			

*) При боковой силе меньше указанного диапазона, допускается непосредственное прилегание трубопровода к стальной опорной конструкции.

Продолжение табл.1

Обозначение	Наружный диаметр трубопровода $D_н$	S	Боковая сила T,*) тс	H	L	Масса, кг
T10.19.00.000СБ	377	9	7	410	120	16,50
T10.20.	426	7	9	460		18,50
T10.21.	530	7	9	560	160	30,40
T10.22.	630	7	10	410	200	32,60
T10.23.	720	8	12	460		36,66
T10.24.	820	8	22	520		41,26
		9				
		10				
		12				
T10.25.	920	8	27	580	250	77,76
		9				
		10				
T10.26.	1020	9		640		85,54
		10				
		11				
		12				
T10.27.	1220	9		750	300	121,86
		11				
		12				
T10.28.00.000СБ	1420	10		765		140,74

Пример обозначения боковой неподвижной опоры для трубопровода $D_н$ = 820мм, S = 9мм, тип III:

ОПОРА БОКОВАЯ 820×9-III-T10.24

Таблица 2

Тип I и II

Спецификация					
№ поз.	1			2	3
Наименование	Подушка			Лист защитный	Прокладка
Количество	2			4	
Материал	Лист S ГОСТ 5681-57 / ВСт3 ГОСТ 14637-69			Лист оцинкованный 1,0 ГОСТ 8775-56 / ГОСТ 7118-54	Паронит листовой S=1÷2мм ГОСТ 481-71
№ чертежа или стандарта	Т10.00.01.001			Без чертежа	
Обозначение	Обозначение	Масса, кг 1шт.	Масса, кг Общ.	Размеры	
Т10.04.00.000СБ	Т10.04.01.001	0,57	1,14	См технические требования Т3.00.00.000ТТ п.1.15	
Т10.05.	Т10.05.	0,88	1,76		
Т10.06.	Т10.06	1,08	2,16		
Т10.07	Т10.07.	2,00	4,00		
Т10.08.	Т10.08.	2,83	5,66		
Т10.09.	Т10.09	3,16	6,32		
Т10.10.	Т10.10.	4,84	9,68		
Т10.11.	Т10.11.	5,34	10,68		
Т10 12.	Т10.12.	6,33	12,66		
Т10 13.	Т10.13.	7,23	14,46		
Т10 14.	Т10.14.	8,21	16,42		
Т10.15.	Т10.15.	15,39	30,78		
Т10.16.	Т10.16.	17,02	34,04		
Т10.17.	Т10.17.	24,49	48,98		
Т10.18.00.000СБ	Т10.18.01.001	28,26	56,52		

**) См. технические требования Т3.00.00.000ТТ п.1.3.

серия 4.903-10 Выпуск 4

Инв. № подл. | Подпись и дата | Взам. инв. № | Инв. № дубл. | Подпись и дата

Изм	Лист	№ докум.	Подп.	Дата	Т10.00.00.000СБ	Лист 5

Копир. Соболева

Формат 12

Продолжение табл. 2

Тип III и IV

Спецификация					
№ поз.	1			2	3
Наименование	Упор боковой			Лист защитный	Прокладка
Количество	2			4	
Материал	———			Лист оцинкованный 1,0 ГОСТ 8075-56 / ГОСТ 7118-54	Паронит листовой S=1÷2мм ГОСТ 481-71
№ чертежа или стандарта	Т10.00.01.000СБ			Без чертежа	
Обозначение	Обозначение	Масса, кг 1шт.	Масса, кг Общ.	Размеры	
Т10.19.00.000СБ	Т10.19.01.000СБ	8,25	16,50	См. технические требования Т3.00.00.000 ТТ п.1.15	
Т10.20.	Т10.20.	9,25	18,50		
Т10.21.	Т10.21.	15,20	30,40		
Т10.22.	Т10.22.	16,30	32,60		
Т10.23.	Т10.23.	18,33	36,66		
Т10.24.	Т10.24.	20,63	41,26		
Т10.25.	Т10.25.	38,88	77,76		
Т10.26.	Т10.26.	42,77	85,54		
Т10.27.	Т10.27.	60,93	121,86		
Т10.28.00.000СБ	Т10.28.01.000СБ	70,37	140,74		

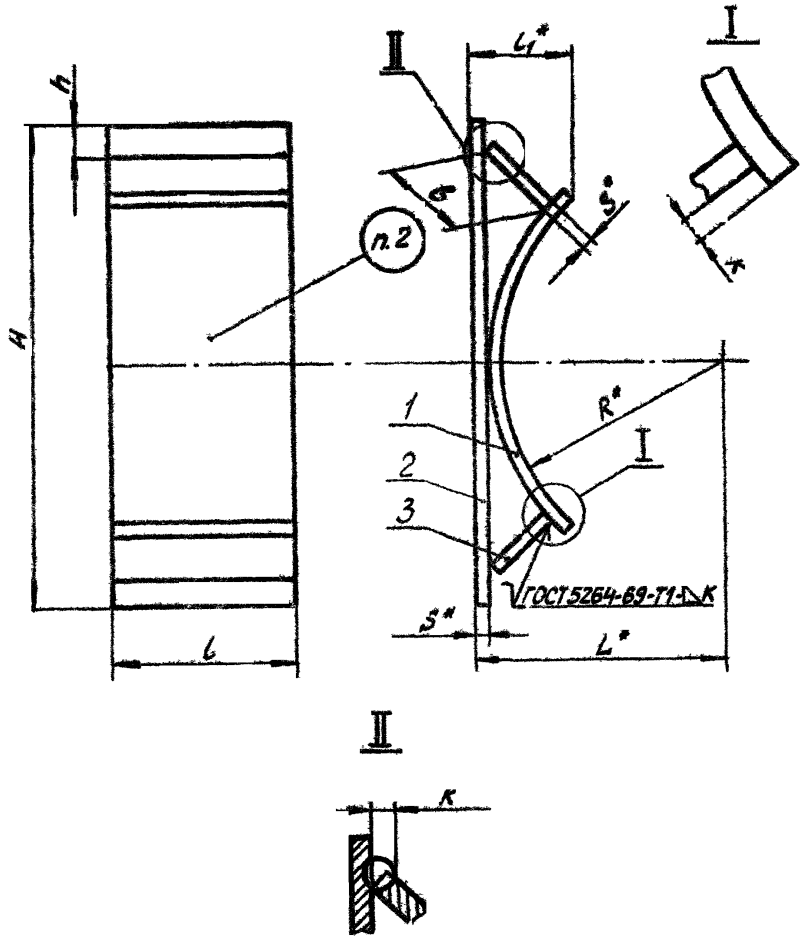

Таблица 1

Размеры в мм

Обозначение	Наружный диаметр трубопровода $D_н$	R	H	L	l	L_1	h	K	Масса, кг
Т10.19.01.000СБ	377	188	410	208	120	74	12	10	8,25
Т10.20.	426	213	460	253		80			9,25
Т10.21.	530	265	560	285	160	98			15,20
Т10.22.	630	315	410	339	200	64	14	12	16,30
Т10.23.	720	360	460	384		72			18,33
Т10.24.	820	410	520	434		80			20,63
Т10.25.	920	460	580	492	250	90	15	16	38,88
Т10.26.	1020	510	640	542		100			42,77
Т10.27.	1220	610	750	642	300	114			60,93
Т10.28.01.000СБ	1420	710	765	742		126			70,37

Пример обозначения бокового упора для трубопровода $D_н$=377мм

УПОР БОКОВОЙ 377 - Т10.19.01.

1. Сварку производить электродом типа Э42 по ГОСТ 9467-60.
2. Маркировать: обозначение по чертежу и товарный знак завода - изготовителя.
3. Масса в табл. 1 дана с учетом массы оплавленного металла.
4. Технические требования по Т3.00.00.000 ТТ
5. * Размеры для справок

Изм.	Лист	№ докум.	Подп.	Дата	Т10.00.01.000СБ	
Разраб.		Гусева		07.92	Упор боковой Сборочный чертеж	
Провер.		Велитченко		07.92		
Рук. гр.		Свойкин		07.92		
Гл. спец.		Сорокин				
Н. контр.		Ермаков				
Утв.		Фейгин				

Копир. Соболева

Формат 12

Таблица 2

Спецификация							
№ поз.	1		2		3		
Наименование	Подушка		Плита		Планка		
Количество	1		1		2		
Материал	Лист $\frac{S\ ГОСТ\ 5681-57}{ВСт.3^{*}\ ГОСТ\ 14637-69}$						
N° чертежа или стандарта	Т10.00.01.001		Без чертежа				
Обозначение	Обозначение	Масса, кг	Размеры, мм S×ℓ×H	Масса, кг	Размеры, мм S×в×ℓ	Масса, кг 1шт	Масса, кг Общ
Т10.19.01.000СБ	Т10.08.01.001	2,83	10×120×410	3,86	10×70×120	0,66	1,32
Т10.20.	Т10.09.	3,16	10×120×460	4,33	10×80×120	0,75	1,50
Т10.21.	Т10.11.		10×160×560	7,03	10×100×160	1,26	2,52
Т10.22.	Т10.12.	6,33	12×200×410	7,72	12×45×200	0,85	1,70
Т10.23.	Т10.13.	7,23	12×200×460	8,67	12×50×200	0,94	1,88
Т10.24.	Т10.14.	8,21	12×200×515	9,70	12×56×200	1,06	2,12
Т10.25.	Т10.15.	15,39	16×250×587	18,43	16×63×250	1,98	3,96
Т10.26.	Т10.16.	17,02	16×250×645	20,25	16×70×250	2,20	4,40
Т10.27.	Т10.17.	24,49	16×300×760	28,64	16×85×300	3,20	6,40
Т10.28.01.000СБ	Т10.18.01.001	28,26	16×300×875	32,97	16×100×300	3,77	7,54

См. технические требования Т3.00.00.000ТТ п.1.3.

▽1 (▽)

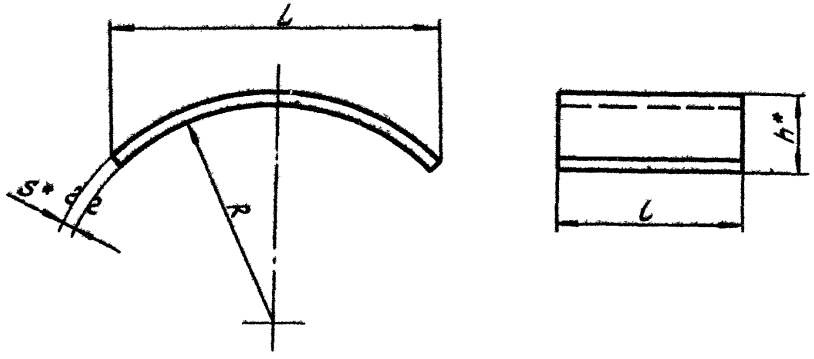

Размеры в мм

Обозначение	R	S	L	l	h ≈	Развернутая длина	Масса, кг
Т10.04.01.001	97	6	140	80	32	150	0,57
Т10.05.	110	8	164		39	175	0,88
Т10.06.	136		200		46	215	1,08
Т10.07.	162	10	240	100	56	255	2,00
Т10.08.	188		277	120	64	300	2,83
Т10.09.	213		310		70	335	3,16
Т10.10	240		353	160	80	385	4,84
Т10.11	265		388		88	425	5,34
Т10.12.	315	12	[illegible]	200	54	336	6,33
Т10.13.	360		372		60	384	7,23
Т10.14.	410		422		67	436	8,21
Т10.15.	460	16	476	250	77	490	15,39
Т10.16.	510		526		84	542	17,02
Т10.17.	610		626	300	98	650	24,49
Т10.18.01.001	710		726		111	750	28,26

1 * Размеры для справок

2. ** см технические требования Т3.00.00.000 ТТ п.1.3.

Изм.	Лист	№ докум.	Подп.	Дата
Разраб.		Гусева		07.7.92
Провер.		Велитченко		07.7.92
Рук.гр.		Свойкин		07.7.92
Н.контр.		Ермаков		
Гл.спец.		Сорокин		
Утв.		Фейгин		

Т10 00.01.001

Подушка

Лит.	Масса	Масштаб
	См. табл.	—
Лист	Листов 1	

Лист $\frac{S\ \text{ГОСТ 5681-57}}{\text{ВСт3**ГОСТ 14637-69}}$

Минэнерго СССР
Главтеплоэнергомонтаж
Энергомонтажпроект
Лен. филиал