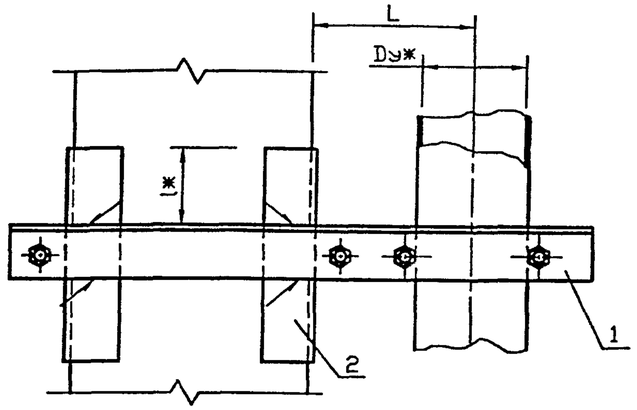

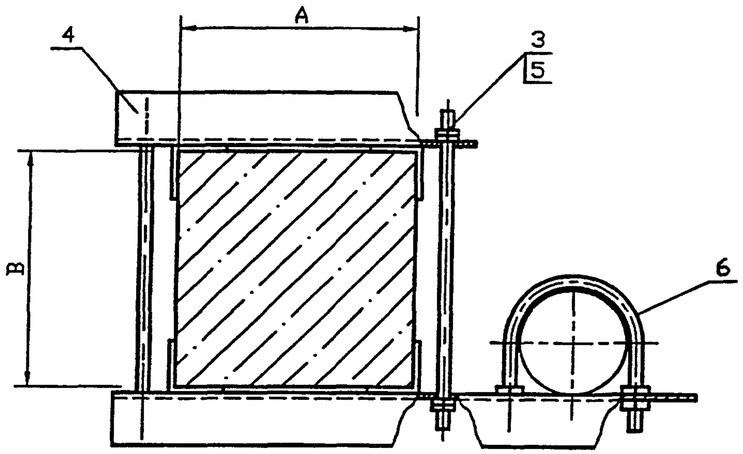

Обозначение	Условный проход Dy,* мм	Размер колонны AxB, мм	L, мм	l*, мм	Масса ед., кг
УКГ 6.00	50	400x400	100^{+5}	67,5 ± 1	7,04
-01		400x600			7,28
-02		600x400			8,38
-03	65	400x400		65 ± 1	8,28
-04		400x600			8,64
-05		600x400			9,79
-06	80	400x400			8,32
-07		400x600			8,68
-08		600x400			9,82

Продолжение

Обозначение	Условный проход Dy, мм	Размер колонны AxB, мм	L, мм	l*, мм	Масса ед., кг
УКГ 6.00 -09	100	400x400	150^{+5}	77 ± 1	9,71
-10		400x600			10,07
-11		600x400			11,41
-12	150	400x400	200^{+5}	70 ± 1	18,52
-13		400x600			19,15
-14		600x400			21,48
-15	200	400x400	250^{+5}	65 ± 1	27,00
-16		400x600			28,00
-17		600x400			30,88
-18	250	400x400	300^{+5}	70 ± 1	42,20
-19		400x600			43,20
-20		600x400			47,48
-21	300	400x400	350^{+5}	57,5 ± 1	55,26
-22		400x600			56,54
-23		600x400			64,20
-24	400	400x400	450^{+5}	72,5 ± 1	61,50
-25		400x600			62,50
-26		600x400			69,13
-27	500	400x400	550^{+5}	70 ± 1	92,30
-28		400x600			93,25
-29		600x400			105,00

1. Сварные швы по ГОСТ 5264-80*-Т1-∆5.
2. * Размеры для справок

Изм.	Лист	N докум.	Подпись	Дата
Разраб.		Василенко		07.05
Разраб.		Тарасенко		07.05
Пров.		Крючков		07.05
Н. контр.		Панасенко		07.05
Утв.		Корж		07.05

УКГ 6.00 СБ

Крепление вертикального газопровода Dy 50..500 мм к железобетонной колонне. Сборочный чертеж.

Лит.	Масса	Масштаб
	См. табл.	—
Лист	Листов 1	

СПКБ "Газпроект"

Копировал

Формат А3

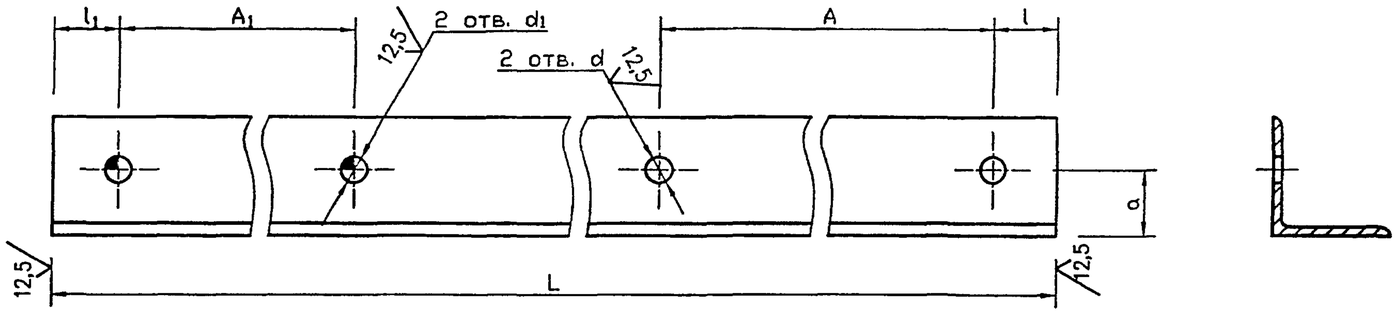

Обозначение	A, мм	A_1, мм	a, мм	d, мм	d_1, мм	L, мм	l, мм	l_1, мм	b x b x d, мм	Масса ед., кг
УКГ 6.01	70 ± 1	442±1	25 ± 0,3	$12^{+0,4}$	$12^{+0,4}$	$616_{-1,8}$	30 ± 0,3	30±0,3	45x45x5	2,08
-01		642±1				$816_{-2,3}$				2,75
-02		36±1			$10^{+0,36}$	$220_{-1,15}$		44±0,3		0,74
-03	92 ± 1	445±1	30 ± 0,3	$15^{+0,4}$	$15^{+0,4}$	$629_{-1,8}$		30±0,3	50x50x5	2,37
-04		645±1				$829_{-2,3}$				3,17
-05		36±1			$10^{+0,36}$	$240_{-1,15}$		42±0,3		0,90
-06	102 ± 1	445±1			$15^{+0,4}$	$634_{-2,0}$		30±0,3		2,39
-07		645±1				$834_{-2,3}$				3,14
-08		36±1			$10^{+0,36}$	$250_{-1,15}$		42±0,3		0,94
-09		40±1						38±0,3		0,94
-10	102 ± 1	445±1			$15^{+0,4}$	$694_{-2,0}$		30±0,3	56x56x5	2,39
-11		645±1				$894_{-2,3}$				3,14
-12		40±1			$10^{+0,36}$	$275_{-1,3}$		38±0,3	50x50x5	1,03
-13		53±1				$300_{-1,3}$		45±0,3		1,13
-14		70±1			$12^{+0,4}$	$320_{-1,4}$		38±0,3		1,20
-15	176 ± 1	453±1	40 ± 0,3	$19^{+0,5}$	$19^{+0,5}$	$775_{-2,0}$		30±0,3	70x70x7	5,79
-16		653±1				$975_{-2,3}$		44±0,3		7,27

Изм.	Лист	N докум.	Подпись	Дата
Разраб.		Василенко		07.05
Разраб.		Тарасенко		07.05
Пров.		Крючков		07.05
Н. контр.		Панасенко		07.05
Утв.		Корж		07.05

УКГ 6.01

Уголок

Лит.	Масса	Масштаб
	См. табл.	—
Лист 1	Листов 2	

Уголок $\frac{\text{bxbxd-Б ГОСТ 8509-93}}{\text{С245 ГОСТ 27772-88*}}$

СПКБ "Газпроект"

Копировал

Формат А3

Подпись и дата | Инв. N дубл. | Взам инв. N | Подпись и дата | Инв. N подл.

Продолжение

Обозначение	A, мм	A_1, мм	a, мм	d, мм	d_1, мм	L, мм	l, мм	l_1, мм	b x b x d, мм	Масса ед., кг
УКГ 6.01 -17	176±1	40±1	35±0,3	$19^{+0,5}$	$10^{+0,36}$	$335_{-1,4}$	30±0,3	44±0,3	63x63x5	1,58
-18		53±1				$350_{-1,4}$		41±0,3		1,66
-19		70±1			$12^{+0,4}$	$330_{-1,4}$		44±0,3		1,80
-20	245±1	460±1	45±0,3	$24^{+0,5}$	$24^{+0,5}$	$883_{-2,3}$	40±0,3	40±0,3	80x80x8	8,52
-21		660±1				$1283_{-3,1}$				10,45
-22		40±1			$10^{+0,36}$	$405_{-1,55}$	30±0,3	45±0,3	75x75x5	2,31
-23		53±1				$420_{-1,55}$		42±0,3		2,40
-24		70±1			$12^{+0,4}$	$450_{-1,55}$		45±0,3		2,57
-25	295±1	464±1	60±0,4		$24^{+0,5}$	$960_{-2,3}$	40±0,3	40±0,3	100x100x10	14,48
-26		664±1				$1160_{-2,3}$				17,50
-27		40±1	45±0,3		$10^{+0,36}$	$455_{-1,55}$	30±0,3	45±0,3	75x75x5	2,60
-28		53±1				$470_{-1,55}$		42±0,3		2,68
-29		70±1			$12^{+0,4}$	$500_{-1,55}$		45±0,3		2,86
-30	350±1	464±1	75±0,4		$24^{+0,5}$	$1037_{-2,6}$	40±0,3	40±0,3	125x125x10	19,80
-31		664±1				$1237_{-2,6}$				23,62
-32		40±1	45±0,3	$28^{+0,5}$	$10^{+0,36}$	$505_{-1,75}$	30±0,3	45±0,3	75x75x5	2,88
-33		53±1				$530_{-1,75}$		47±0,3		3,02
-34		70±1			$12^{+0,4}$	$550_{-1,75}$		40±0,3		3,14
-35	454±1	468±1	75±0,4		$28^{+0,5}$	$1191_{-2,6}$	40±0,3	40±0,3	125x125x10	22,80
-36		668±1				$1391_{-3,1}$				26,62
-37		40±1	50±0,3		$10^{+0,36}$	$615_{-1,75}$	30±0,3	46±0,3	90x90x6	5,07
-38		53±1				$630_{-1,75}$		43±0,3		5,20
-39		70±1			$12^{+0,4}$	$660_{-2,0}$		46±0,3		5,45
-40	564±1	472±1	90±0,4		$28^{+0,5}$	$1348_{-3,1}$	40±0,3	40±0,3	160x160x12	39,60
-41		672±1				$1548_{-3,1}$				45,50
-42		40±1	50±0,3		$10^{+0,36}$	$725_{-2,0}$	30±0,3	46±0,3	90x90x6	5,98
-43		53±1				$740_{-2,0}$		43±0,3		6,10
-44		70±1			$12^{+0,4}$	$770_{-2,0}$		46±0,3		6,35