А14 Б527.000 СБ

Выпуск 2

Серия 5.900-7

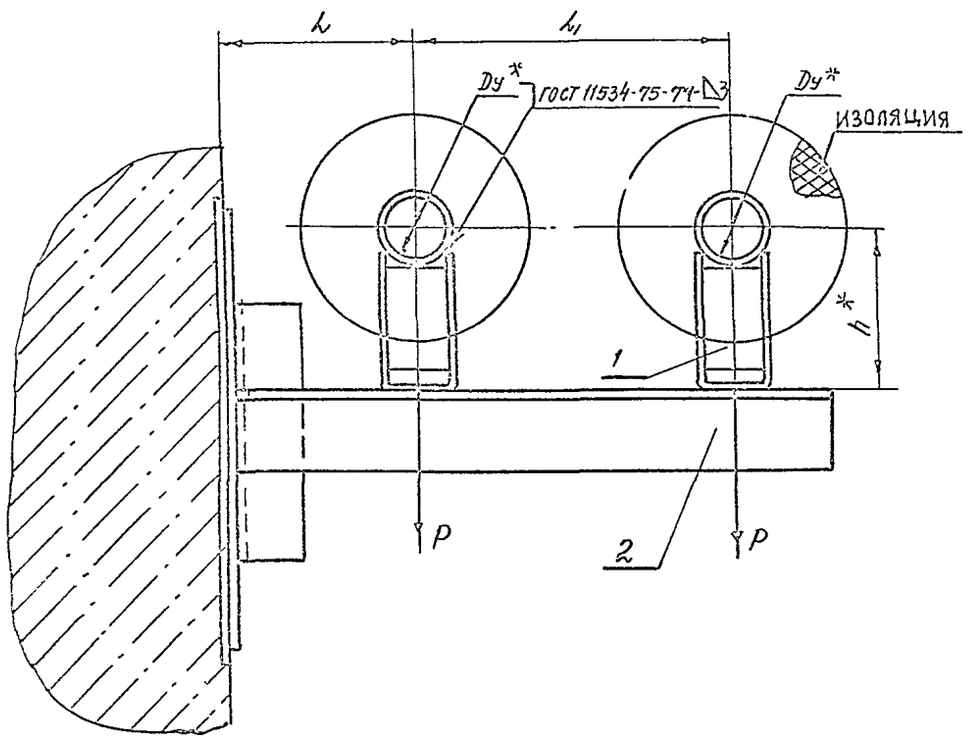

Обозначение	Условный проход * Dy, мм	Допускаемые нагрузки, кгс		Размеры, мм			Масса, кг
		вертикальн.	горизонтальн.				
		P	Q	l	l1	h*	
А14 Б527.000	50	51	15,3	150	230	132	5.4
-01						182	6,3
-02	65	78	23,4	155	250	140	6.0
-03						190	7.0

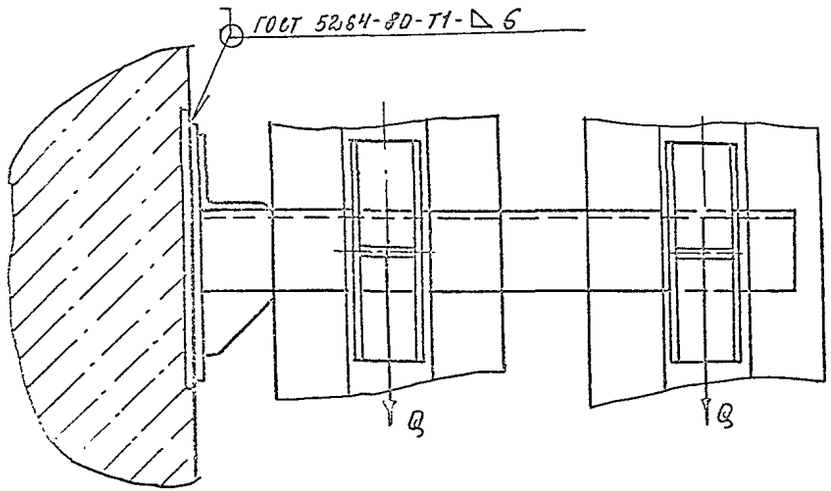

1. * Размеры для справок

$2 \pm \frac{t2}{2}$.

Изм.	Лист	№ докум.	Подп.	Дата
Разраб.		Шерцакова		
Пров.		Крупник		
Нач. ср.		Крупник		
Гл. спец.				
Н. контр.		Лейтес		
Утв.		Спивак		

А14 Б527.000 СБ

Опора подвижная двухрядная

Лит.	Масса	Масштаб
И	См. табл.	—

Лист | Листов 1

САНТЕХНИИПРОЕКТ

Инв.№ подл. | Подп. и дата | Взам. инв.№ | Инв.№ дубл. | Подп. и дата

Серия 5.000 -7 выпуск 2

А146.530.002

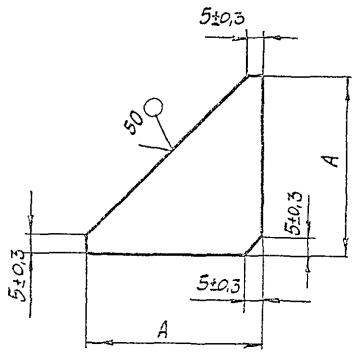

Обозначение	А, мм	Материал	Масса кг
А145530.002	45-0,62	Лист 5,0 ГОСТ 19903-74 / Ст 3 ГОСТ 14637-89	0,05
-01	69-0,74	Лист 6,0 ГОСТ 19903-74 / Ст 3 ГОСТ 14637-89	0,13

Изм.	Лист	№ докум.	Подп.	Дата
Разраб.	Шершакова		
Пров.	Крупник		
Нач. гр.	Крупник		
Гл. спец.			
Н. контр.	Лейтес		
Утв.	Спивак		

А14Б53.0.002

Косынка

Лит.	Масса	Масштаб
И	См. табл.	—

Лист | Листов 1

См. табл.

САНТЕХНИИПРОЕКТ

Инв. № подл. | Подп. и дата | Взам. инв. № | Инв. № дубл. | Подп. и дата

Копировал

Формат А4

Инв. № подл. | Подп. и дата | Взам. инв. № | Инв. № дубл. | Подп. и дата

Формат	Зона	Поз.	Обозначение	Наименование	Кол. на исполн. А145528.000- 10	11	12	13	14	15	Примечание
				Документация							
А3			А145528.000СБ	Сборочный чертеж	X	X	X	X	X	X	
				Сборочные единицы							
А4		1	А145523.010-02	Опора	2						
			-03	Опора		2					
			-04	Опора			2				
			-05	Опора				2			
			-06	Опора					2		
			-07	Опора						2	
А4		2	А145526.010-15	Кронштейн	1	1					
			-16	Кронштейн			1	1			
			-17	Кронштейн					1	1	

А145528.000

Лист 3

Изм. | Лист | № докум. | Подп. | Дата

Копировал

Формат А4

25206-03 32

31